W-A ウインドウキャビネット（水切構造、防塵・防水パッキン付）

屋内・屋外兼用 保護等級 IP54（カテゴリー2） CA CA-G04 塗装性能（塩水噴霧）1000h 塗装性能（耐酸・アルカリ性）120h RoHS 粉体塗装

水切構造、防塵・防水パッキン付の大型窓付キャビネット！

- キャビネット内部がよく見える大型窓がついています。
- 扉表面からの突出がなく、すっきりとした外観です。
- 南京錠による施錠が可能です。
- 扉の開閉にはキャッチクリップを採用しています。

塗装色	ライトベージュ塗装（5Y7/1）LB色（日塗工G25-70B）
材質	鉄
取付基板	鉄製基板（2.3mm） クリーム塗装（2.5Y8/2）
キャビネット板厚	扉1.6mm ボデー1.6mm
ハンドル	キャッチクリップ（ステンレス製）
扉形式	片扉

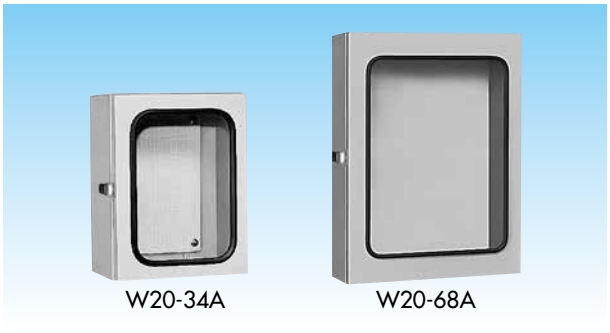

関連商品

SW-N ステンレスウインドウキャビネット（546頁）もございますのでご用命ください。

■分解図（W-A）

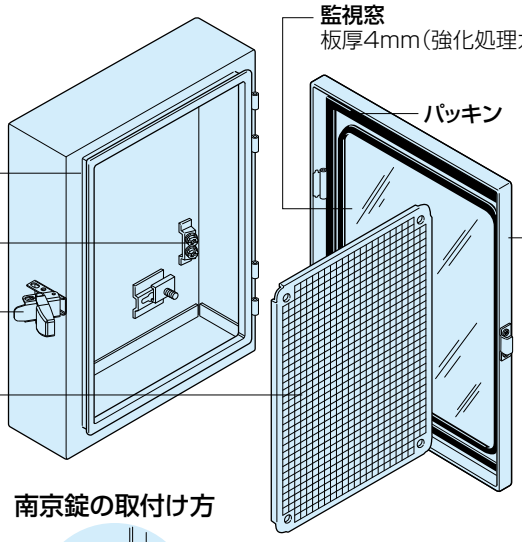

監視窓
板厚4mm（強化処理ガラス）

パッキン

ボデー
水切構造です。

接地端子（M8）
公共建築工事標準仕様です。

キャッチクリップ

鉄製基板
方眼目盛（1cm方眼）を印刷しています。

扉
開閉角度は約103°です。

扉の開け方・閉じ方

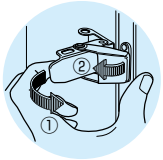

①扉の開け方
キャッチクリップに指をかけ手前に引き上げてください。
②扉の閉じ方
キャッチクリップの先端を受けに引っ掛けて、押し込むように閉じてください。

南京錠の取付け方

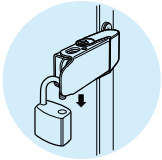

南京錠は、ツル径φ4.5～φ5をご使用ください。

キャッチクリップ図

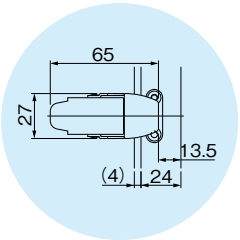

ア 断面図

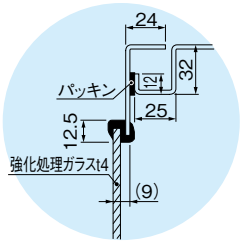

イ 基板取付部図

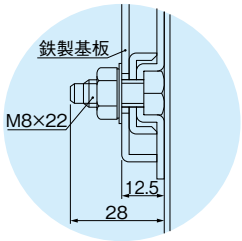

ウ ボルトホルダー図

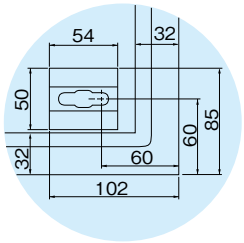

エ 接地端子図

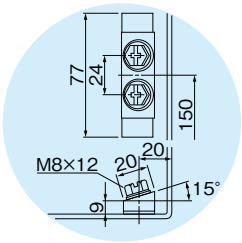

外形図

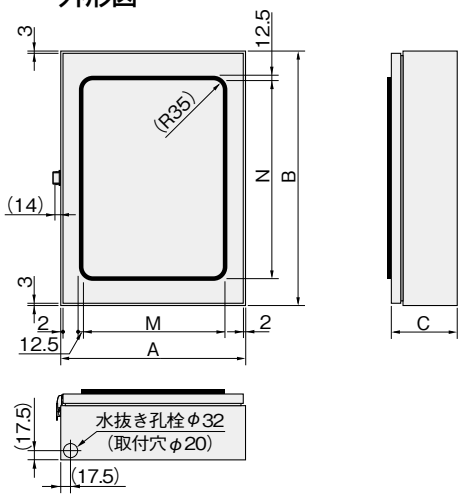

ボデー図

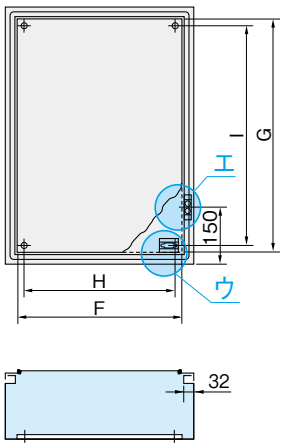

機器取付有効図

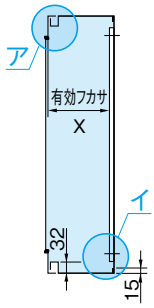

■キャビネット取付穴推奨寸法
（取付穴はあいていません。）

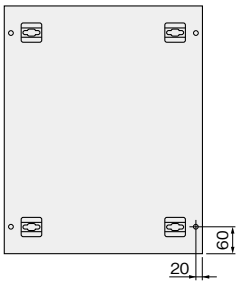

屋内・屋外兼用 **IP54**
（カテゴリー2）

ライトベージュ塗装
LB色（5Y7/1）
日塗工G25-70B

フカサ **200**mm

単位／mm

納期区分	品名記号	標準価格 円	外形寸法			鉄製基板寸法				窓寸法		有効フカサ	製品質量 kg
			A（ヨコ）	B（タテ）	C（フカサ）	F（ヨコ）	G（タテ）	H	I	M（ヨコ）	N（タテ）	X	
◎	**W20-34A**	30,000	300	400	200	220	320	180	280	210	310	182	9.2
◎	**W20-44A**	33,000	400	〃	〃	320	〃	280	〃	310	〃	〃	11.4
◎	**W20-45A**	37,000	〃	500	〃	〃	420	〃	380	〃	410	〃	13.6
◎	**W20-46A**	41,000	〃	600	〃	〃	520	〃	480	〃	510	〃	15.9
◎	**W20-54A**	37,000	500	400	〃	420	320	380	280	410	310	〃	13.6
◎	**W20-55A**	41,000	〃	500	〃	〃	420	〃	380	〃	410	〃	16.3
◎	**W20-56A**	42,500	〃	600	〃	〃	520	〃	480	〃	510	〃	19.0
◎	**W20-68A**	64,500	600	800	〃	520	720	480	680	460	610	〃	28.3

㊐代理店様在庫品　◎物流センター在庫品　①③⑤⑦標準品（納期別）　㊗受注品

ご注意 床面設置の場合は、キャビネットフカサの浅いもの、高さの高いものについて、また機器の取付位置、質量などにより転倒のおそれがありますので、必要に応じてキャビネットの底面に加え、背面で固定してください。

本文の価格には消費税は含まれていません。