CABINETS

FTC FRP樹脂製ターミナルボックス

屋内・屋外兼用 保護等級 IP44 | RoHS | FRP 樹脂製

強度、剛性、耐熱性に優れたFRP樹脂製のターミナルボックス！

● 鉄製基板付ですので、屋外用端子箱、コントロールボックスとして利用できます。

材　　質	FRP樹脂
色　　彩	Nベージュ色(5Y8/1)
取付基板	鉄製基板(1.6mm)
ボックス板厚	カバー3.0mm　ボデー3.0mm
カ　バ　ー	ローレットねじ止め式

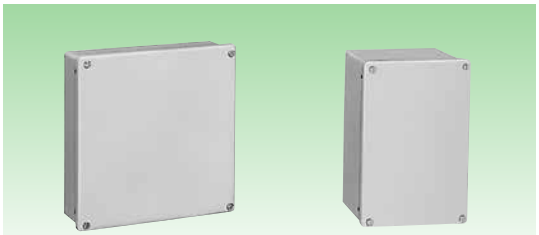

FTC10-33　　FTC15-23

断面図

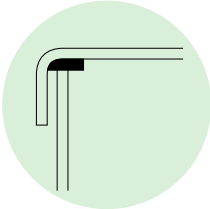

■分解図(FTC)

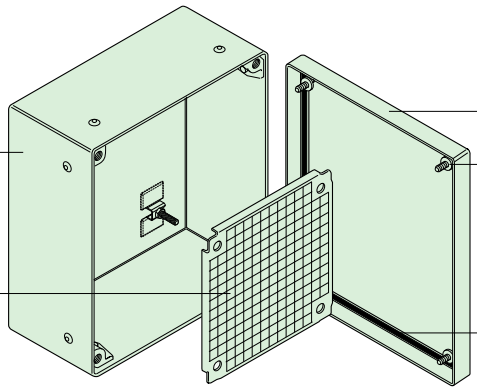

基板取付部図

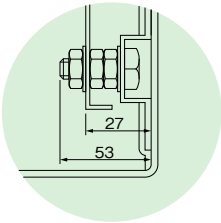

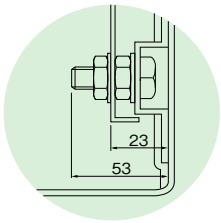

FTC10-22･23、15-22･23

外形図

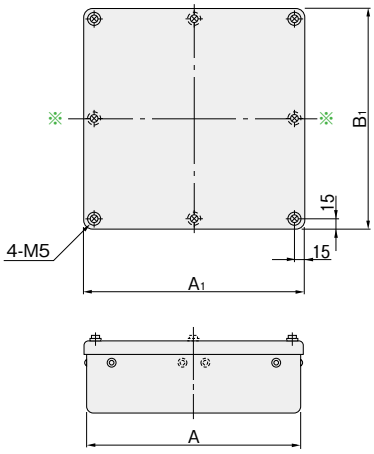

ボデー図

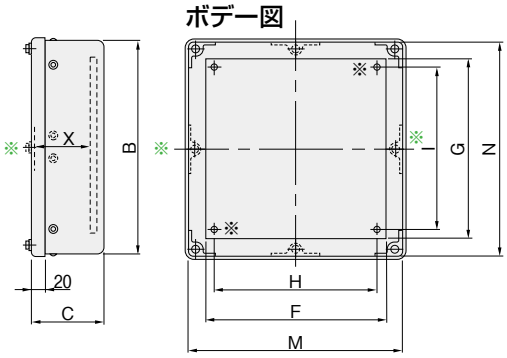

●タテ、ヨコ共に400mm以上の製品のカバーは8ヵ所止めです。
●FTC10-34、15-34のカバーは6ヵ所止めです。
(コーナー4ヵ所と※印)
●上記以外は4ヵ所止めです。
●FTC10-22･23、15-22･23については
※印の基板取付穴はありません。
(2カ所止め)

カバー機器取付有効図

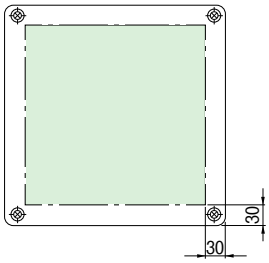

屋内・屋外兼用 **IP44** 単位／mm

納期区分	品名記号	標準価格 円	外形寸法					鉄製基板寸法				内形寸法		有効フカサ	製品質量 kg
			A(ヨコ)	B(タテ)	C(フカサ)	A1	B1	F(ヨコ)	G(タテ)	H	I	M	N	X	
◎(注)	**FTC10-22**	21,500	200	200	100	210	210	150	150	130	130	194	194	65	1.3
◎(注)	**FTC10-23**	23,500	〃	300	〃	〃	310	〃	250	〃	230	〃	294	〃	2.1
◎(注)	**FTC10-33**	28,500	300	〃	〃	310	〃	250	〃	230	〃	294	〃	〃	2.6
◎(注)	**FTC10-34**	36,500	〃	400	〃	〃	410	〃	350	〃	330	〃	394	〃	3.6
◎(注)	**FTC10-44**	46,500	400	〃	〃	410	〃	350	〃	330	〃	394	〃	〃	4.4
◎(注)	**FTC15-22**	22,500	200	200	150	210	210	150	150	130	130	194	194	115	1.5
◎(注)	**FTC15-23**	26,500	〃	300	〃	〃	310	〃	250	〃	230	〃	294	〃	2.3
◎(注)	**FTC15-33**	32,500	300	〃	〃	310	〃	250	〃	230	〃	294	〃	〃	2.9
◎(注)	**FTC15-34**	42,500	〃	400	〃	〃	410	〃	350	〃	330	〃	394	〃	4.0
◎(注)	**FTC15-44**	51,000	400	〃	〃	410	〃	350	〃	330	〃	394	〃	〃	4.8
◎(注)	**FTC15-45**	61,000	〃	500	〃	〃	510	〃	450	〃	430	〃	494	〃	5.7

(代)代理店様在庫品　◎物流センター在庫品　①③⑤⑦標準品(納期別)　(受)受注品　●屋外でご使用の場合は、水抜き穴を設けることをお奨めします。
(注)上記商品は、物流センターなどに一定量在庫している商品ですが、在庫が切れた場合につきましては、納期がかかる場合がありますのでご了承ください。

本文の価格には消費税は含まれていません。