■商標について

記載されている各種名称、会社名、商品名などは各社の商標もしくは登録商標です。

■免責事項

以下の場合、弊社では一切の責任を負わないものとしますのでご了承ください。
・本書の注意書きに背き、本製品をご利用になったことにより損害が生じた場合。
・自然災害（地震、落雷、風水害、塩害など）や第三者に起因する損害が生じた場合。
・本製品の故障や瑕疵により、当社の予見の有無を問わず二次災害が生じた場合。
・接続機器との組合せに起因する動作不良や誤動作などから損害が生じた場合。

MEMO

付属品
・取扱説明書（本紙）　：1部
・USBコネクタカバー　：4個
・USB抜け止めガイド　：4個

施工業者名

TEL

施工年月日　　年　　月　　日

お問合わせ先

ご不明な点がありましたら弊社お客様相談センターにお問合わせください。
TEL（0561）64-0152
〈受付時間〉9：00～12：00、13：00～17：00（土・日・祝日は休み）

・お客様からご提供いただいた個人情報は、商品の修理やご相談への対応、および情報の提供に利用いたします。
・利用目的の範囲内で、グループ各社と共同で利用させていただく場合があります。
・個人情報はあらかじめ本人の同意を得ないで、第三者に提供することはいたしません。

本製品の故障や瑕疵により、当社の予見の有無を問わず生じた二次損害について、当社は一切の責任を負いかねます。
仕様など、お断りなしに変更することがありますのでご了承ください。

2026年3月
B183002920

NITTO KOGYO
©NITTO KOGYO CORPORATION

日東工業株式会社
〒480-1189 愛知県長久手市蟹原2201番地

施工説明書／取扱説明書

NITO USB電源ユニット　IOT-P15

ご採用いただきありがとうございます。施工前にこの説明書をよくお読みの上、正しく施工してください。
施工後は、所定欄に施工業者名を記入の上、お客様にお渡しください。この説明書は必ず保管してください。

安全上のご注意　安全にお使いいただくための注意事項を説明しています。必ずお守りください。
なお、有資格者以外の電気工事は法律で禁止されています。

⚠ 警告	死亡または重傷を招くおそれがある危険な状況を示します。
⚠ 注意	軽傷または中程度の傷害を招くおそれがある危険な状況および物的損害の発生するおそれがある場合を示します。

お守りいただく内容を次の図記号で区分しています。
⃠ してはいけない
❗ 必ず守る

■施工上のご注意

⚠ 警告

⃠
- 高温、多湿、じんあい、腐食性ガス、塩害など、極端に異常な環境には絶対に設置しないでください。故障、感電、火災、やけど、けがなどの原因となります。
- 端子ねじを締め付ける際は、必ず適切な締付トルクを守ってください。過剰な締め付けは端子やねじの破損につながります。また、締付トルクが不足したまま使用すると、故障や火災の原因となります。

ねじの呼び	適正締付トルクN・m
M4	1.2～1.4

⃠
- 施工後は必ず端子カバーを閉じて、開けたままにしないでください。使用者がUSB接続時などに端子部に触れて感電するおそれがあります。

❗
- 電気工事は有資格者（電気工事士）が行ってください。感電や火災の原因となります。
- 必ず定格電圧でご使用ください。定格外の電圧で使用すると、不動作、故障、事故の原因となります。
- インパクトドライバーなどによる過大な力が加わらないようにご注意ください。破損の原因になります。

アースせよ
- 本製品のアース端子を接地してください。正しく接地されていないと、誤動作のおそれがあります。

■使用上のご注意

⚠ 警告

⃠
- 雨水、直射日光を避けられる場所に取り付けてください。機器が故障する恐れがあります。
- 高所、急傾斜地等の不安定な場所や振動・衝撃のある電気機械器具等の上に置いて使用しないでください。意図せず機器が落下し、故障、けがなどの原因となります。
- 雷が鳴り出したら、本機や電源ケーブルにはさわらないでください。感電の原因となります。
- 接続した電源ケーブルを傷つけたり、加工したり、熱器具に近づけたりしないでください。また、ケーブルの上に重量物をのせないでください。火災・感電の原因となります。

⃠
- 植込み型医療機器（心臓ペースメーカーなど）の装着部位ら22cm以内に近づけないでください。機器の電子回路に影響を与え、誤作動や事故の原因となるおそれがあります。

❗
- 本製品を使用する前に、本体と接続端末のコネクタ端子にほこり・液体等の異物がないか、十分にご確認ください。特に、防水性能搭載の端末など、接続端子を濡らした際は、水分が付着していないかご注意ください。水濡れや異物混入状態での給電は、火災や感電、故障の原因となります。

⚠ 注意

分解禁止
- 分解・改造・本体への二次加工はしないでください。故障、感電、火災、やけど、けがなどの原因となります。

⃠
- 本製品のUSBポートの金属部分は内部のGNDとつながっています。接続する機器を接地しない状態でご使用ください。動作が不安定になることがあります。

❗
- 固定に使用するねじは、指定されたものを使用してください。取り付けの際は、適正締付トルクにて締め付けてください。締め付けが不十分な場合、破損・落下の原因になります。また、締め付け過ぎの場合は、製品を破損するおそれがあります。

ねじの呼び	適正締付トルクN・m
丸タッピンねじφ4	1.8～2.9
木ねじφ3.8	
タッピンねじM4	

■その他注意事項

万が一、以下の異常が発生した場合は、直ちに使用を中止してください。ご不明な点がございましたら、弊社お客様相談センターまでお問合わせください。
・煙が出ている、あるいは異臭がする。
・内部に水や異物が入った。
・落下させたり、ケースが破損した。
・USBコネクタが破損した。

■各部の名称

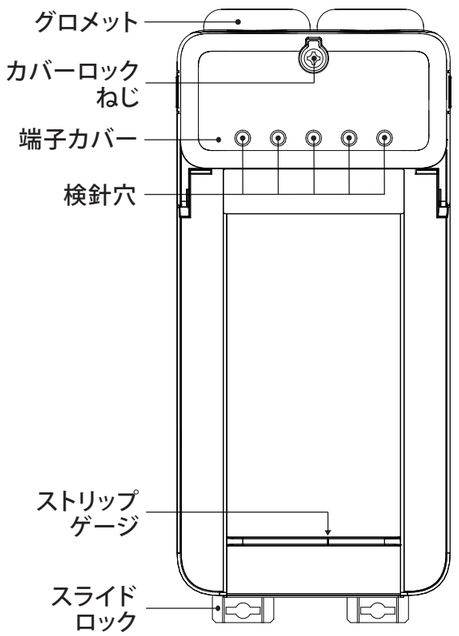

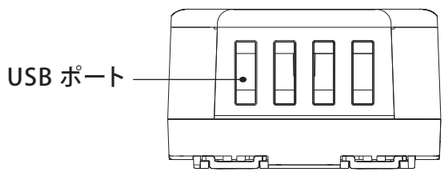

■仕様

品名記号	IOT-P15
外形寸法 ヨコ×タテ×フカサ	77mm×160mm×46mm （突起部を含まず）
定格入力	AC100V-240V、50/60Hz
定格出力	〈4 ポート合計〉 DC5V 3A 15W(-20 ～ 45℃) ※45℃を超える環境で使用する場合は負荷電流 2A 以内でご使用ください。 ※1 ポート最大負荷電流：1A
USBポート	USB TypeA　4 ポート
変換方式	高周波絶縁トランス式
使用温度範囲	-20～60℃ ただし氷結なきこと
使用湿度範囲	90 %RH以下 ただし結露なきこと
製品質量	約0.3kg

■本製品の固定方法

下記のいずれかの方法で本製品を固定してください。

ねじ固定の方法

カバーロックねじを緩めて、端子カバーを開けてください。スライドロックは外側に引き出し、4点の取付穴をねじで固定してください。

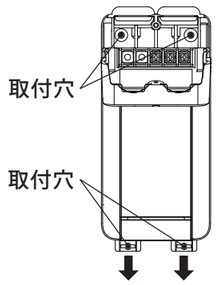

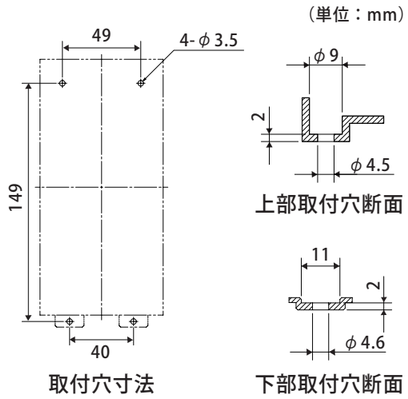

ご注意　取り付けの際は、下記の適正締付トルクにて締め付けてください。

ねじの呼び	適正締付トルクN・m
丸タッピンねじφ4	1.8～2.9
木ねじφ3.8	
タッピンねじM4	

※取付用のねじは付属していません。

IECレール固定の方法

スライドロックを一度引き出して、奥までしっかりとスライドさせ、IECレール※に固定してください。

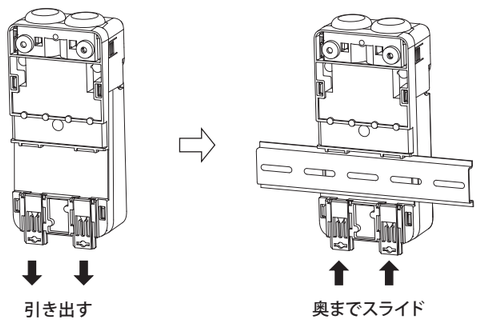

※IECレール35mm幅(TH35-7.5)　(品名記号：TB-DR)

■電源線の接続方法

1.下図のストリップゲージの位置に合わせてケーブルのシースを約30mm剥いてください。

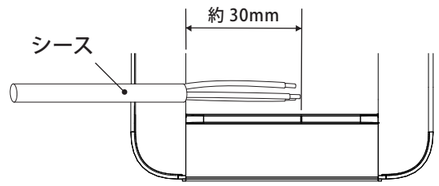

接続電線	0.75 ～ 1.25mm²

2.丸形端子を取り付けて、グロメットを取り外し、ケーブルを貫通させてください。

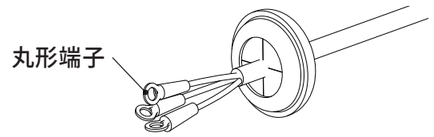

3.アース線をアース端子に接続し、電源線を交流入力の各端子（M4）に接続してください。

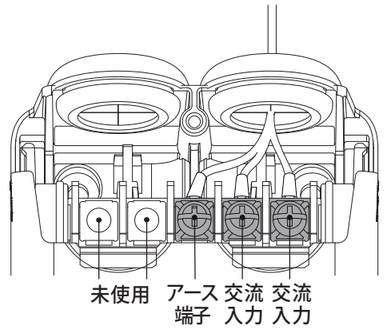

※未使用の端子には端子ねじが付いておりません。

移動電線を使用する場合

本製品や電線を固定しないで使用する場合はケーブルのシース部をケーブル固定部に結束バンドで電線の接続部に張力がかからないように固定してください。

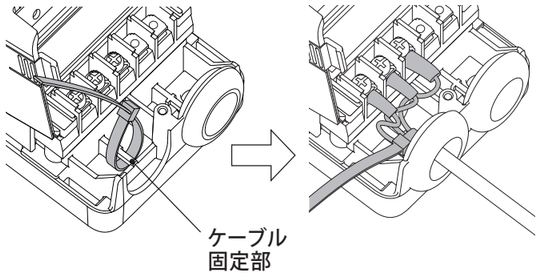

4.端子カバーを閉じ、カバーロックねじを締めてください。

■使用方法

本製品と給電する機器をUSBケーブルで接続します。（本製品のUSBポート：TypeA）

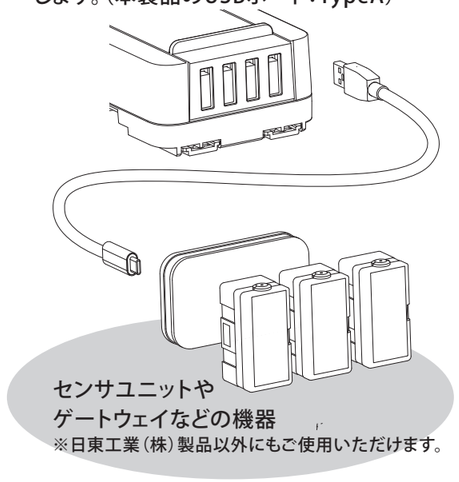

※接続する機器に合わせたUSBケーブルをご用意ください。

推奨ケーブル	USB-IF 認証ケーブル　4m 以内

●付属の USB コネクタカバーの使い方

未使用の USB ポートは、USB コネクタカバーを取り付けてください。ホコリがたまるのを防ぎ、接続不良によるトラブルを避けることができます。

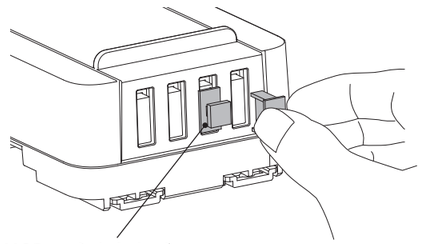

●付属の USB 抜け止めガイドの使い方
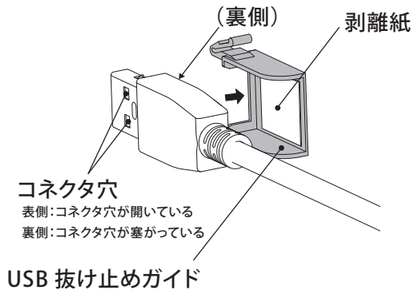
USB抜け止めガイドを取り付けると、USBケーブルが固定され、抜けにくくなります。取り付ける際は、剥離紙をはがしてUSBコネクタの裏側（コネクタ穴が塞がっている）に貼り付けてください。