固定式端子台・ブレーカ用端子台
TBF・TBF-J・TBF-W

取扱説明書

お買い上げいただきありがとうございます。ご使用の前にこの説明書をよくお読みの上、正しくお使いください。
この説明書は、必ず保管してください。

安全上のご注意

安全にお使いいただくための注意事項を説明しています。必ずお守りください。
なお、有資格者以外の電気工事は法律で禁止されています。

⚠注意	軽傷または中程度の被害を招くおそれがある危険な状況および物的損害の発生するおそれがある場合を示します。

お守りいただく内容を次の図記号で区分しています。

してはいけない　必ず守る

■施工上のご注意

⚠注意

分解禁止	修理、分解および改造は行わないでください。火災、感電および故障のおそれがあります。
	高温、多湿、じんあい、腐食性ガス、振動、衝撃などの異常環境に設置しないでください。感電、火災や動作しないおそれがあります。
	端子カバー止めねじは1.0N・m以上で締め付けないでください。破損するおそれがあります。
	電気工事は、有資格者（電気工事士）が行ってください。
	配線作業は、上位ブレーカを「OFF」にし、電気がきていないことを確認して行ってください。感電のおそれがあります。
	TBF-252・253・254・253J・253WにCB150-10S・S10、TBF-253M8にCB150-8S・S8をご使用の際は、端子カバーを端子カバー止めねじ（標準付属品　1コ）にて固定してください。
	工事終了後は必ず端子カバーを取り付けてください。感電のおそれがあります。
	電線接続の際、端子ねじを確実に締め付けてください。火災の原因になります。

適正締付トルク

ねじの呼び	締付トルクN・m
M6	4.0～5.0
M8	5.5～7.5
M8（六角穴付）	8.0～13.0
M10（スタッド）	15.0～25.0
M12（スタッド）	21.0～50.0
M16（スタッド）	38.0～80.0

■使用上のご注意

⚠注意

	保守・点検は専門知識を有する人が上位ブレーカを「OFF」にし、電気がきていないことを確認して行ってください。感電のおそれがあります。
	端子ねじは定期的に有資格者が適正締付トルクで締め付けを行ってください。火災のおそれがあります。

●標準付属品一覧表

部品名	062 063 064	102 103 104	152 153 154	252 253 254 253M8	402 403 404	601 602 603 604	062J 062JK 063J 063EJ 063JK 063EJK	152J 153J 153EJ	253J 253EJ	403J	153W	253W	403W
取付けねじ	2コ	2コ	2コ	2コ	2コ	2コ	2コ	2コ	2コ	2コ	2コ	2コ	2コ
六角ナット・バネ座金・平座金	—	—	—	—	2コ	2コ	—	—	—	2コ	—	—	2コ
木ねじ	2コ	2コ	2コ	2コ	2コ	2コ	2コ	2コ	2コ	2コ	2コ	2コ	2コ
端子カバー止ねじ	1コ	1コ	1コ	1コ	4コ	4コ	1コ	1コ	1コ	4コ	1コ	1コ	4コ
ジョイントバーセット	—	—	—	—	—	—	1コ	1コ	1コ	※2	—	—	—
ワイドバーセット	—	—	—	—	—	—	—	—	—	—	1コ	1コ	1コ
絶縁バリア※1	—	—	—	○	—	○	—	—	○	○	—	○	—

※1.　絶縁バリアは2極：1コ、3極：2コ、4極：3コ入りです。
※2.　TBF-403Jに400AFブレーカを接続する場合は、ブレーカの拡張端子バーに直接接続してください。（ジョイントバーは付属されていません。）

■取付方法（ＴＢＦ－４０３Ｗ）

TBF-403Wは225・250AFブレーカにワイドバーで直接接続する端子台です。
225・250AFブレーカは各種の寸法のものがあり、それにより取り付け方法が異なりますので、ご注意願います。

●高さ85㎜のブレーカと接続する場合

（単位：㎜）

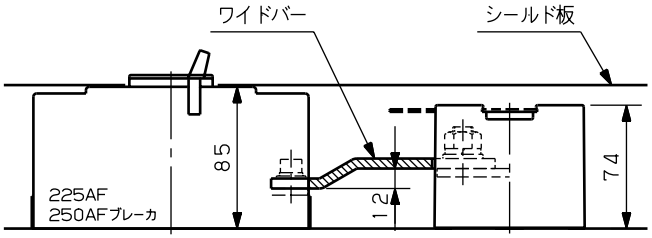

●高さ68㎜のブレーカと接続する場合

［シールド板を用いる場合］

ご注意

・ワイドバーは逆向きに接続してください。
・取り付け架台はお客様にてご用意ください。

（単位：㎜）

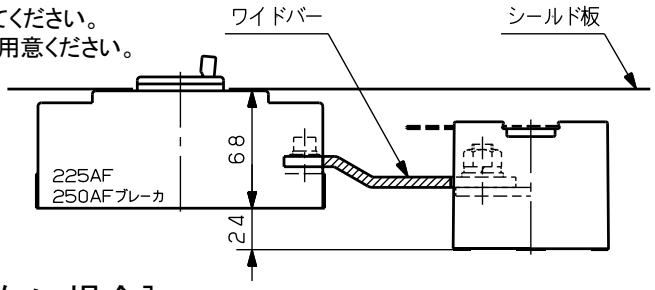

［シールド板を用いない場合］

（単位：㎜）

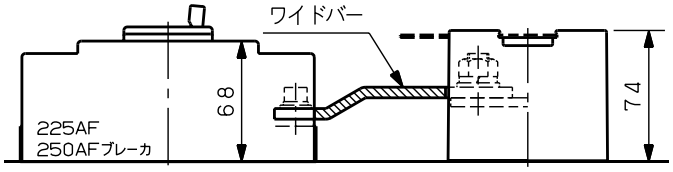

■取付穴明寸法（ＴＢＦ－４０３Ｗ）

（単位：㎜）

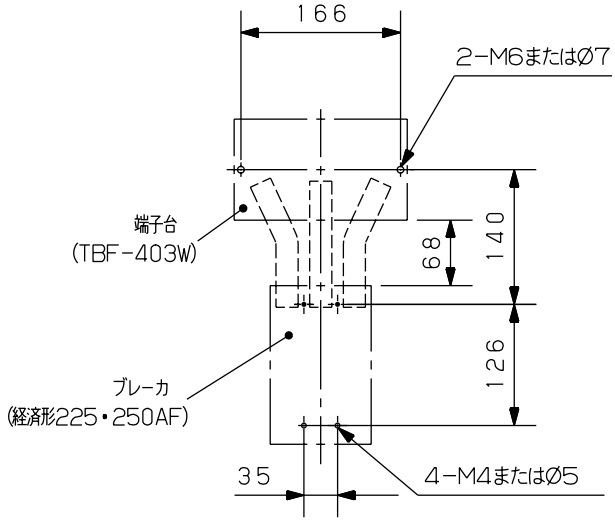

施工業者名	
TEL	
施工年月日	年　月　日

お問合わせ先

ご不明な点がありましたら弊社お客様相談センターにお問合わせください。

TEL（0561）64-0152

〈受付時間〉9：00～12：00、13：00～17：00（土・日・祝日は休み）

・お客様からご提供いただいた個人情報は、商品の修理やご相談への対応、および情報の提供に利用いたします。
・利用目的の範囲内で、グループ各社と共同で利用させていただく場合があります。
・個人情報はあらかじめ本人の同意を得ないで、第三者に提供することはいたしません。

本製品の故障や瑕疵により、当社の予見の有無を問わず生じた二次損害について、当社は一切の責任を負いかねます。
仕様など、お断りなしに変更することがありますのでご了承ください。

2026年8月
C433060921

NITTO KOGYO
日東工業株式会社
〒480-1189 愛知県長久手市蟹原2201番地

©NITTO KOGYO CORPORATION